小型板式臭氧模块 FQM-B05H

臭氧产量：	2-4g/hr@15Lpm Air; 5-8g/hr@3Lpm O2
臭氧产生方式：	气隙放电 空冷
电压/功率：	AC220V-AC110V, 120W
臭氧调节：	50-100%可调 (内置)
臭氧输出接口：	Φ 6.5mm 不锈钢锁紧接头
外壳材料：	阻燃塑料+陶瓷
附件：	胶管+气石 (另选)
产品尺寸：	165*210*100 mm
安装尺寸：	142*68 mm
产品净重：	2.3 kg

百悦康 FQM-B 系列平板式臭氧模块，采用陶瓷板间隙放电体，包括臭氧发生体和臭氧驱动电路，只要接上电源即可提供高效稳定的臭氧输出，臭氧通过管道输出，需外接气源，一体化设计使用维护方便。

性能特点：

- 放电室由陶瓷基片作为介电质，采用间隙平面放电技术，具有寿命长、启辉快、臭氧效率高等优点
- 整合风扇及电路一体化设计，带过热保护、短路开路保护及臭氧可调功能，安装使用方便
- 外接干燥气源或氧气源，直接将臭氧输出到所需水体、管道等，是小型臭氧发生装置的核心模块

主要功能：

- 臭氧消毒杀菌：臭氧消毒没有残留无二次污染、空间扩散性好无死角、细菌病毒真菌高效广谱杀灭
- 臭氧除臭清新：臭氧能有效分解空气中的臭味异味等有机物，彻底的达到除臭清新效果
- 臭氧水质净化：臭氧有效杀灭水中细菌病毒及分解残留有机物，达到净化水质减少化学消毒剂的使用

适用范围：

- 小型空气净化消毒设备：医疗器械、培养箱、风幕机、空调、排风管道、通风系统、洁净车间、医院
- 小型水处理设备：游泳池、景观水池、垃圾场

产品系列：

序	名称	型号	输入电压	功率	臭氧量	尺寸
1	板式臭氧模块	FQM-B05F	AC220V/110V	120 W	2-4g/hr@15Lpm Air; 5-8g/hr@3Lpm O2	200*150*100 mm
2	板式臭氧模块	FQM-B05H	AC220V/110V	120 W	2-4g/hr@15Lpm Air; 5-8g/hr@3Lpm O2	165*210*100 mm
3	板式臭氧模块	FQM-B05plus	AC220V/110V	120 W	2-4g/hr@15Lpm Air; 5-8g/hr@3Lpm O2	255*176*122 mm
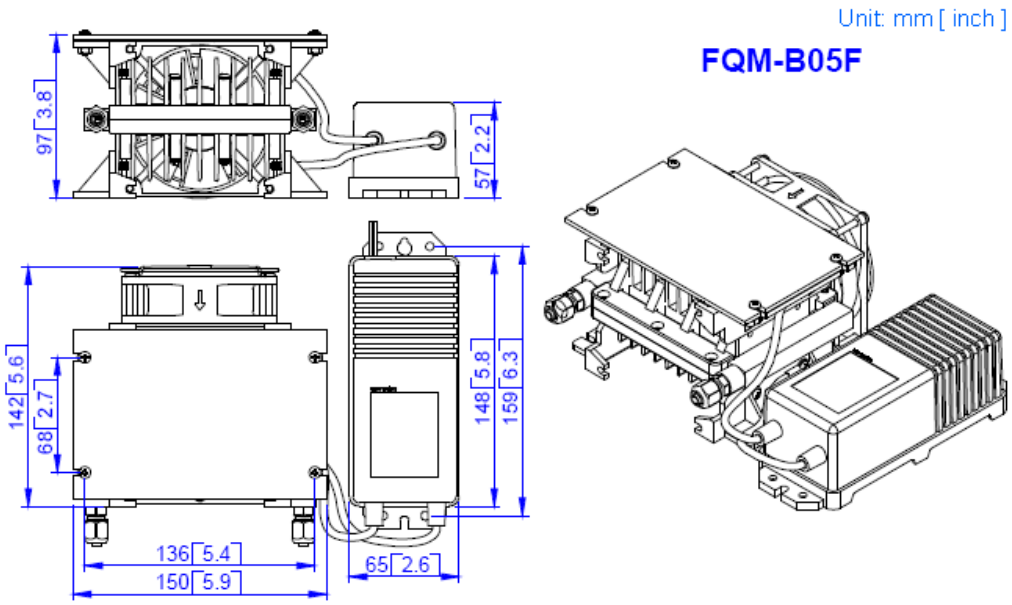
尺寸视图：